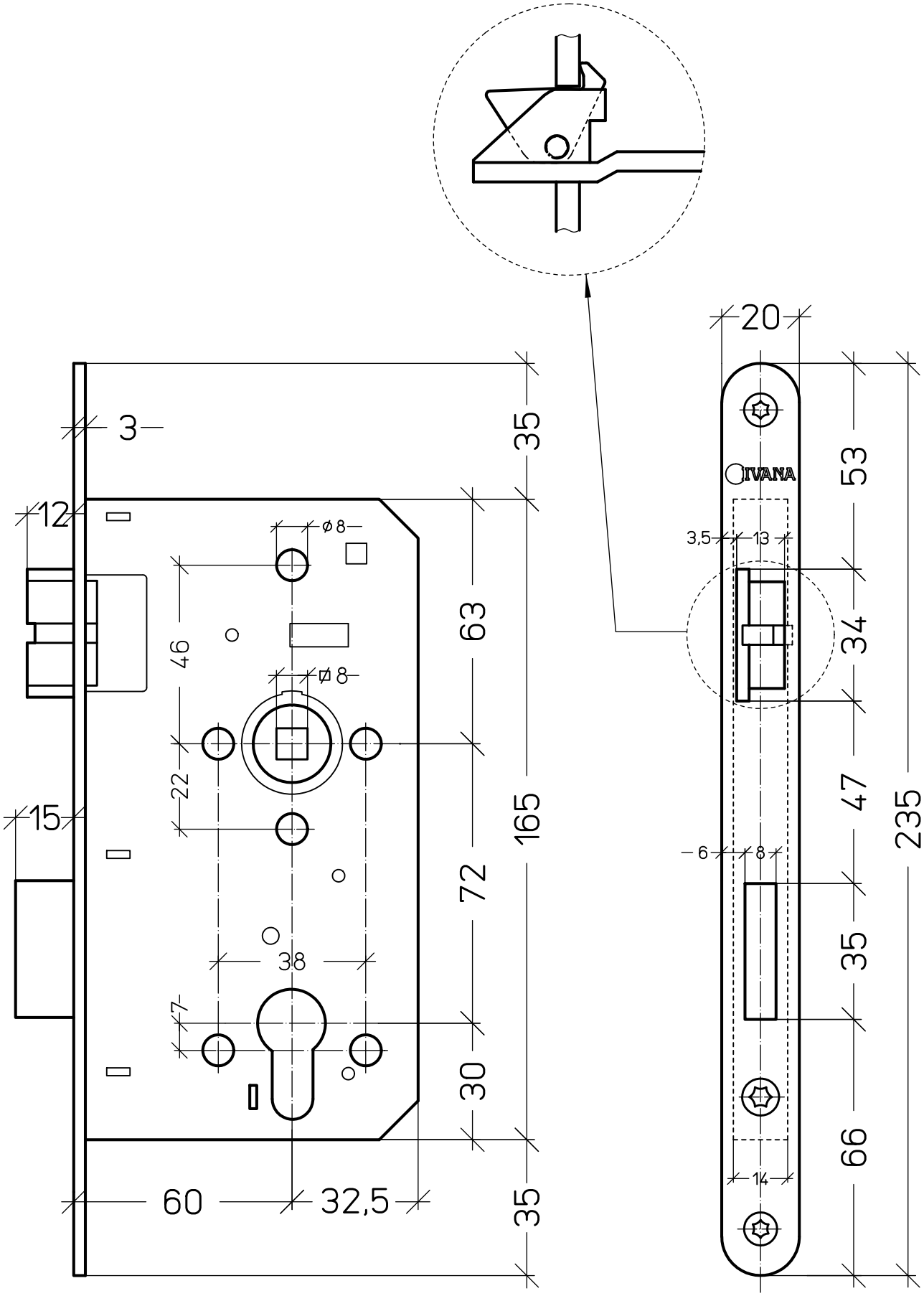

IVANA®

Ivana cilinderslot type 727C
Art.nr. 39176 & 39345